MODULI INTERFACCIA 8 RELE' (16A) COMANDO AC/DC CON E SENZA PORTA FUSIBILI

8 (16A) RELAY MODULES AC-DC CONTROL WITH AND WITHOUT FUSE HOLDERS

Moduli 8 relè con portata 16A, disponibili nelle versioni con e senza porta fusibili
8 relay (16A) modules, availables with or without fuse holders

Portata contatti: 16 A 250 V
Contacts capacity: 16A 250V

Segnale di comando universale (24Vac/dc)
Universal drive signal (24Vac/dc)

Led verde indicazione presenza alimentazione
Green led for power ON indication

Led gialli, per ciascun canale, indicazione relè eccitato
Yellow leds, each channel, for relay ON indication

Connessioni di ingresso e di uscita: morsettiere a vite per conduttori diam. max 2,5mm²
(Versione estraibile opzione)

Input and output connections: screw terminal for leads max diam. 2,5mm²
(pluggable version option)

Diodo di sicurezza, contro inversione polarità alimentazione
Diode for supply reverse polarity protection

Diodo antiparallelo sulle bobine di eccitazione
Clamping diode on excitation coils

Circuito stampato doppio strato (approv. UR)
Dual layer PCB (UR approval)

Supporto in materiale autoestinguente UL 94-V0
UL 94-V0 self-extinguishing case

Esecuzione per aggancio su barra DIN EN50022 e EN50035
Execution for DIN EN50022 and EN50035 rail mounting

CE

SCHEMA ELETTRICO - WIRING DIAGRAM

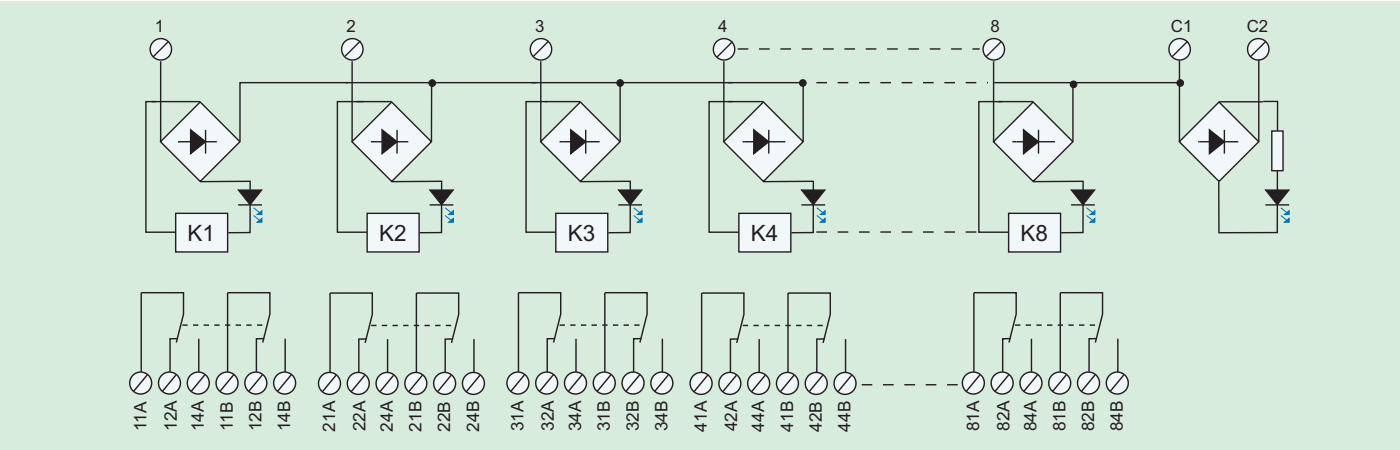

COME ORDINARE - HOW TO ORDER

Sigla - Part Number	Codice - Code	Comando - Drive signal	Dimensioni - Dimensions (mm)	Uscita - Output
ET-MRZ08/24AC-DC/SC/16A	0081	24Vac/dc	137 x 92 x 74 (L/W x H x P)	scambio SPDT
ET-MRZ08/24DC/SC/16A/N	0086	24Vdc	137 x 92 x 74 (L/W x H x P)	
ET-MRZ08/24AC-DC/16A/F	0091	24Vac/dc	137 x 92 x 74 (L/W x H x P)	scambio con portafusibili SPDT with fuse holders
ET-MRZ08/24DC/SC/16A/F/N	0045	24Vdc	137 x 92 x 74 (L/W x H x P)	

21052 BUSTO ARSIZIO (VA) - Via Corta, 7-Tel. +39 0331.677196-679930 - Fax +39 0331.679940 E-mail: info@eurotek.it - Web: www.eurotek.it

MODULO 8 RELE' COMANDO UNIVERSALE CON PULSANTE DI PROVA

8 RELAY MODULES UNIVERSAL COMMAND WITH TEST BUTTONS

Modulo 8 relè con pulsanti di prova per ogni relè, e fubile sull'alimentazione
8 relays module with test button for evry relay and fuse on supply

Portata contatti: 16A @ 250 V
Contact capacity 16A @ 250V

Segnale di comando universale 24Vca-cc
Universal drive signal 24Vac-dc

Indicazioni luminose: led verde comando PNP
led rosso comando NPN
led gialli per relè eccitato
Led indications: green led for power ON indication
red led for broken fuse indication
yellow leds for each channel, for relay ON indication

Connessioni di ingresso e di uscita: morsettiere a vite per conduttori diam. max 2,5mm²
(versione estraibile opzn.)
Input and output connections: screw terminal for leads max diam. 2,5mm²
(plugable version optn.)

Circuito stampato doppio strato (approv. UR)
Dual layer PCB (UR approval)

Supporto in materiale autoestinguente UL 94-V0
UL 94-V0 self-extinguishing case

Esecuzione per aggancio su barra DIN EN50022 e EN50035
Execution for DIN EN50022 and EN50035 rail mounting

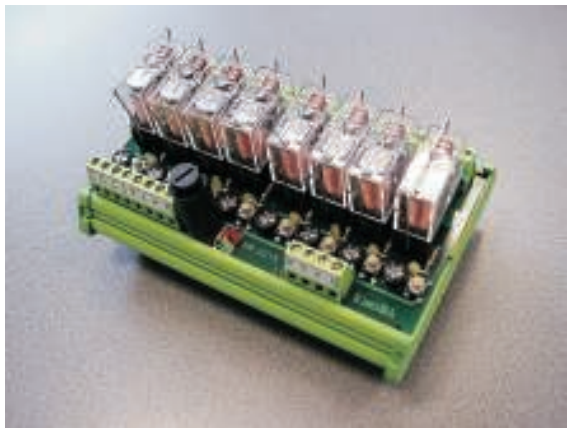

CE

SCHEMA ELETTRICO / WIRING DIAGRAM

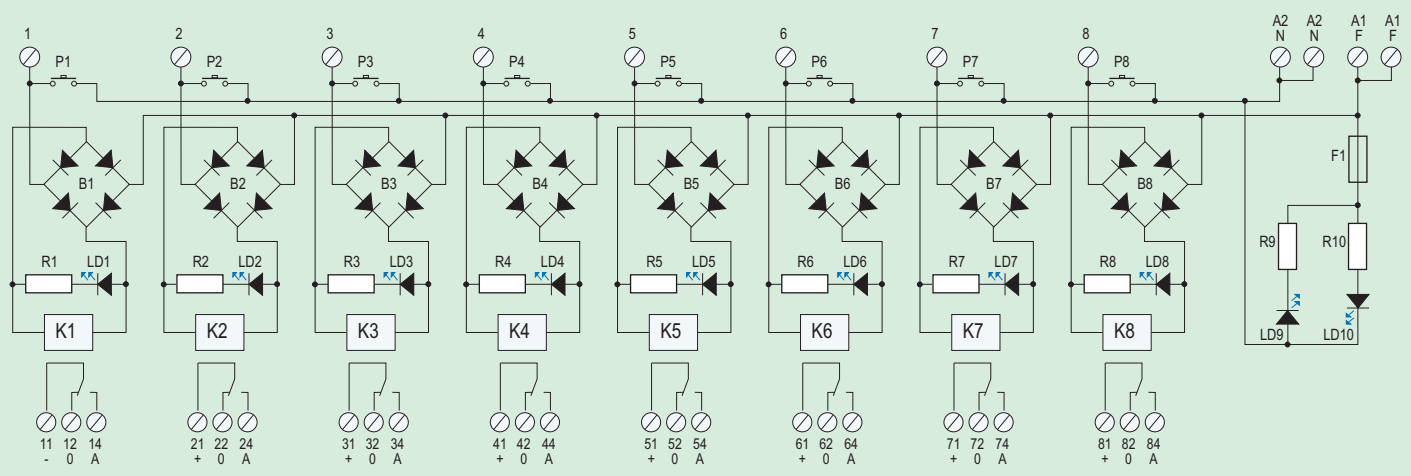

COME ORDINARE - HOW TO ORDER

Sigla - Part Number	Codice - Code	Comando - Drive signal	Uscita - Output	Dimensioni - Dimensions (mm)
ET-MRZ08/24AC-DC/SC/16A/P	0215	24Vac-dc	scambio	L 137 x P 71 x H 92

21052 BUSTO ARSIZIO (VA) - Via Corta, 7-Tel. +39 0331.677196-679930 - Fax +39 0331.679940 E-mail: info@eurotek.it - Web: www.eurotek.it